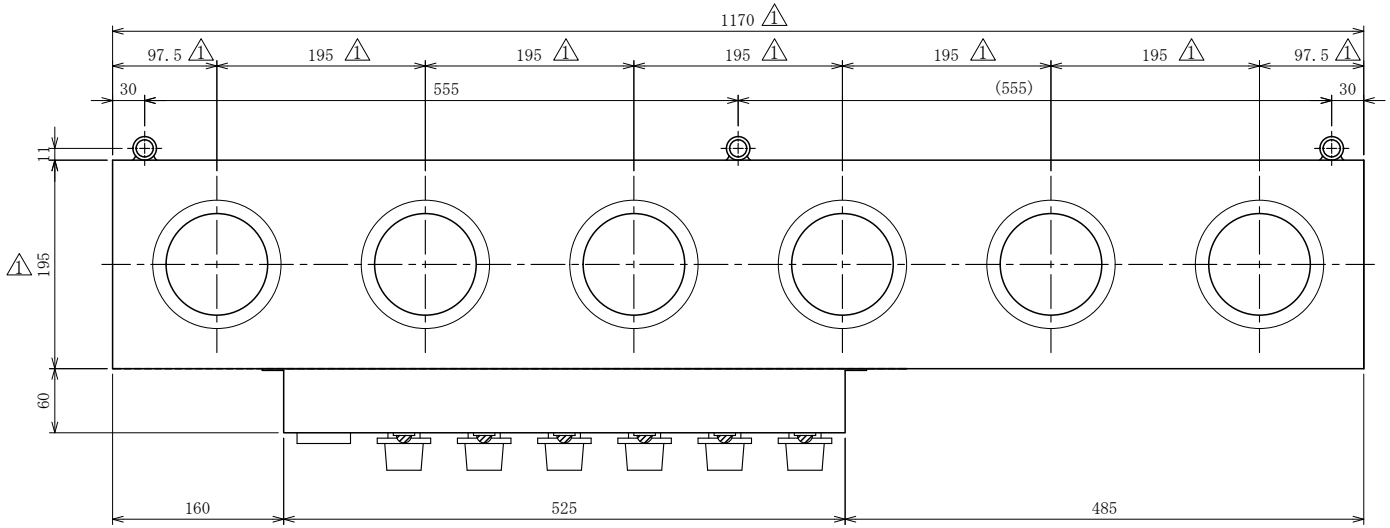

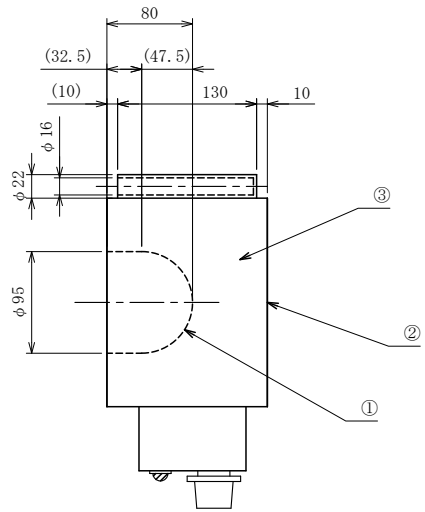

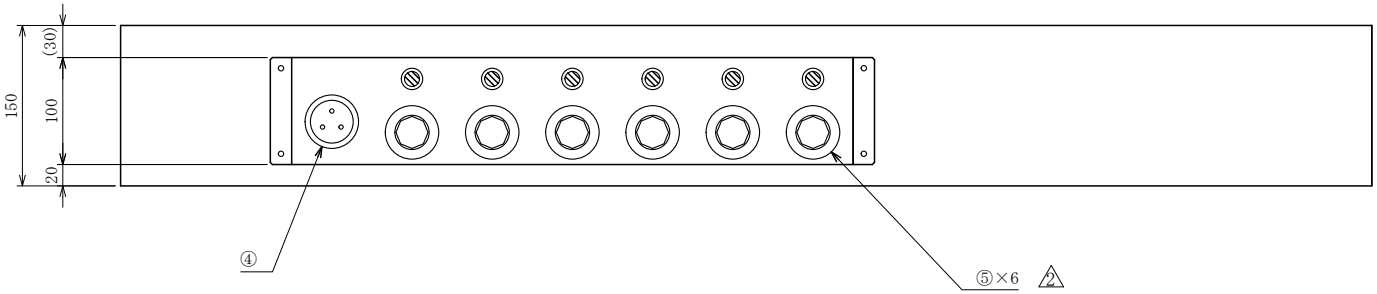

	構成部材		
2	⑥	付属品 (延長ｺｰﾄﾞ一式)	NCS-303P (七星科学研究所) ME2538 (明工社) ﾋﾞﾆｰﾙｷｬﾌﾞﾀｲﾔｰ(ｱｰｽ付) 2sq 1.5m
2	⑤	入力調整器	ﾛﾊﾞｰﾄｼｮｰ MPA
	④	ﾘｾﾌﾟﾀｸﾙ	NCS-303R (七星科学研究所)
	③	断熱材	ｽｰﾊﾟｰｶﾞﾗｽﾏｯﾄ SGM
	②	外装ｹｰｽ	SPC
	①	内装材	ｶﾞﾗｽｸﾛｽA335

2	仕様	
	ﾀｲﾌﾟ	HKI-A-6
	電気容量	AC 100V 1200W (200W×6並列)
	ﾋｰﾀｰ	NCHW-2
	定格抵抗値	8.3Ω(±10%)
	耐熱温度	400℃

名称	抽出器用ﾏﾝﾄﾙﾋｰﾀｰ 300cc×6連 (HKI-A-6) 外観寸法図
客先	

株式会社 東京技術研究所		尺度	1:5	図番	Mo25533B1	シート

TTL-D-021101