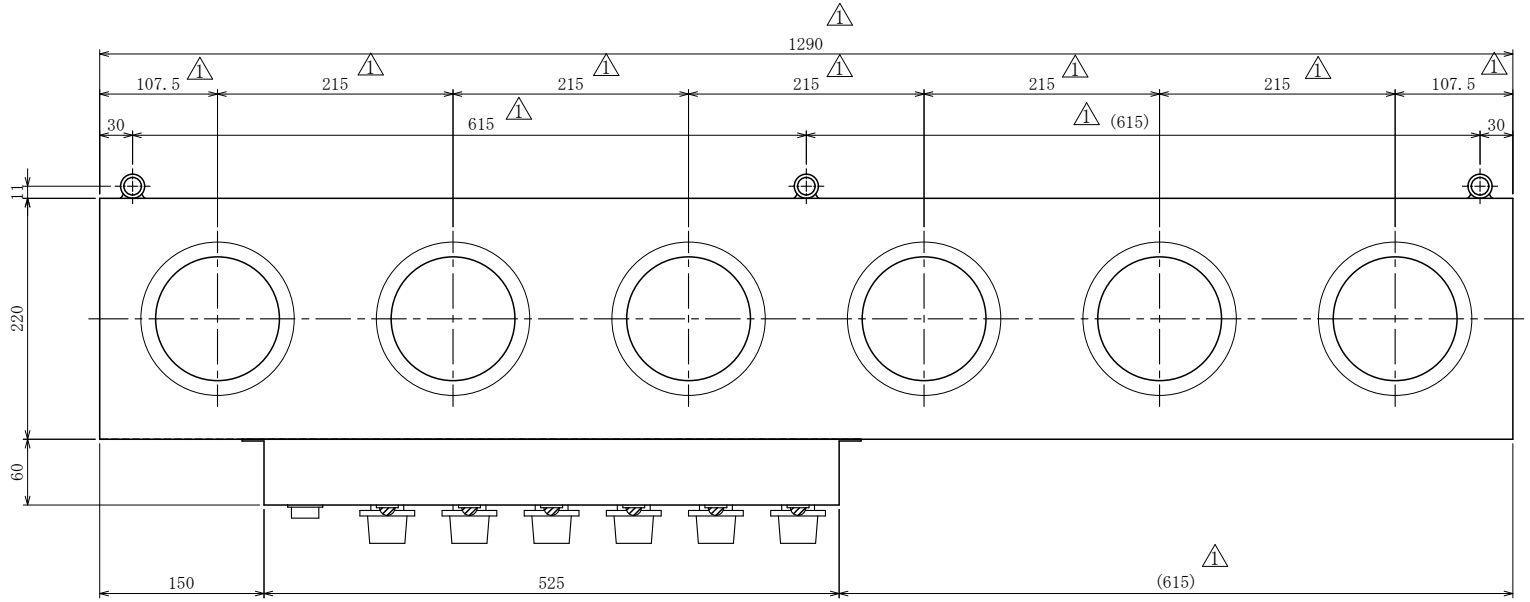

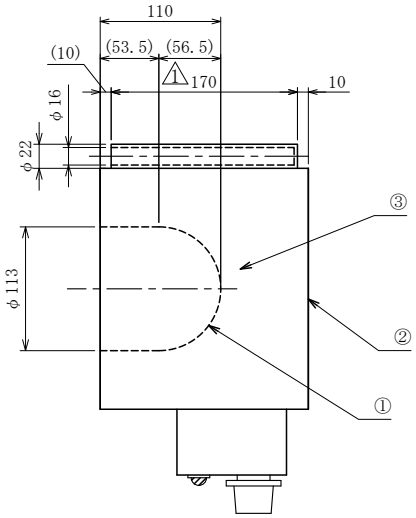

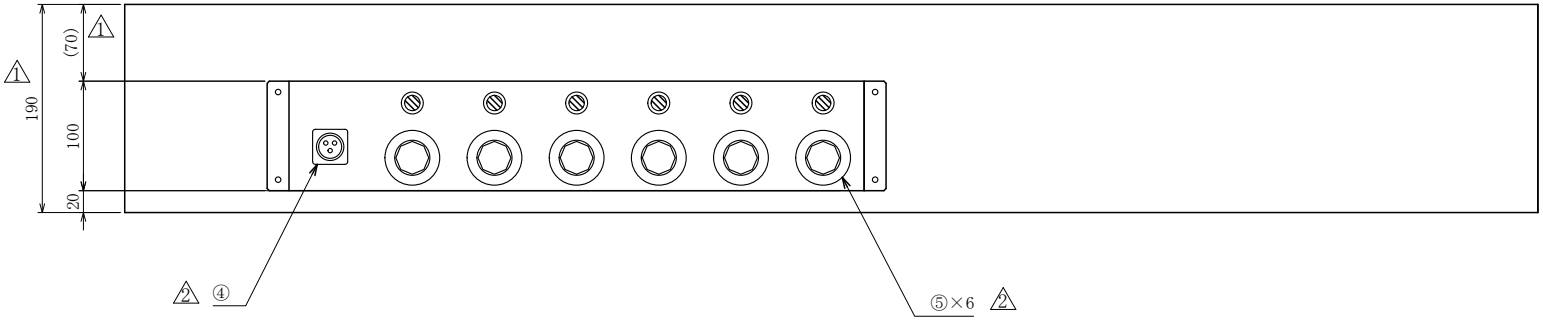

	構成部材		
2	⑥	付属品 (延長ｺｰﾄﾞ一式)	NJC-243-PF (七星科学研究所) 丸端子 R3.5-4 (被覆付) ﾋﾞﾆｰﾙｷｬﾌﾞﾀｲﾔｰ(ｱｰｽ付)3.5sq 1.5m
2	⑤	入力調整器	ﾛﾊﾞｰﾄｼｮｰ MPA
2	④	ﾘｾﾌﾟﾀｸﾙ	NJC-243-RM (七星科学研究所)
	③	断熱材	ｽｰﾊﾟｰｶﾞﾗｽﾏｯﾄ SGM
	②	外装ｹｰｽ	SPC
	①	内装材	ｶﾞﾗｽｸﾛｽA335

2 仕様	
ﾀｲﾌﾟ	HKI-B-6
電気容量	AC 100V 1800W (300W×6並列)
ﾋｰﾀｰ	NCHW-2
定格抵抗値	5.6Ω(±10%)
耐熱温度	400℃

名称	抽出器用ﾏﾝﾄﾙﾋｰﾀｰ 500cc×6連 (HKI-B-6) 外観寸法図
客先	

株式会社 東京技術研究所		尺度	1:5	図番	Mo25542B1 シート